ETL03-H-N2-132

Art.-Nr.: 400109
Gemäß ICAO LIOL-B

Beschreibung:

Hindernisfeuer ETL03-H-N2 entwickelt zur Turmkennzeichnung von Windenergieanlagen gemäß. ICAO low-intensity Type B (weitere Lichtstärken verfügbar)*.Mit den procandela® Hindernis-ES Feuern gelingt der nächste Schritt hin zu einer effizienten und emissionsarmen Turmkennzeichnung. Der notwendige Bohrungsdurchmesser im Betonturm beträgt für diese Hindernisfeuervariante ca. 52 mm. Der Aufwand für die Inbetriebnahme sowie Wartungen wird durch eine optimale Zugänglichkeit von der Turminnenseite auf ein Minimum reduziert. Basierend auf modernster LED-Technologie und strengster Materialauswahl garantieren wir eine hohe Lebensdauer auch bei anspruchsvollsten Umweltbedingungen.

Zubehör (inkl.):

-

Technische Daten:

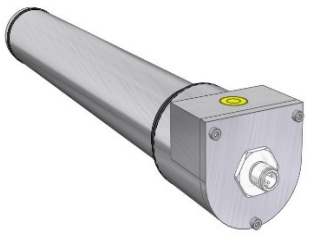

- Lichtstärke: 32 cd, rot (>180° Abstrahlwinkel)
- Leuchtmittel: Hochleistungs-LEDs
- Leistungsaufnahme: Ca. 2,2 W
- Abmessungen: 391 x 60 x 60 mm
- Gehäuse: Aluminium seewasserfest, farblos eloxiert
- Schutzart: IP66
- Temperaturbereich: -40 °C bis +55 °C
- Gewicht: 1,0 kg
- Spannungsversorgung: 24 VDC
- Fehlerüberwachung: Separater Fehlerkontakt
- Zulassung: ICAO LIOL-B
- Mechanischer Anschluss: Durchsteckfeuer mit Klemmkraft in Turmbohrung, integrierte Dosenlibelle
  Turmbohrung Ø52 mm, Turmwandstärke ca. 300 mm
- Elektrischer Anschluss: Über 4-poligen M12 Industriesteckverbinder und Anschlusskabel (4G0,5), Kabel separat in verschiedenen Längen erhältlich

ETL03-H-N2-132

Art.-No.: 400109
According to ICAO LIOL-B

Description:

Obstacle light ETL03-H-N2, developed for marking of towers of wind turbines according to the ICAO Low-Intensity Type B. The proCandela® "Hindernis ES" lights make the next step in very efficient and low-emission tower lightning! The required bore diameter in the concrete tower for this obstruction light variant is approx. 52 mm. The effort for commissioning and maintenance is reduced to a minimum by optical accessibility from the inside of the tower. Based on the latest LED technology and strictest material selection, we guarantee a long service life even under the most demanding environmental conditions.

Equipment (incl.):

-

Technical Specification:

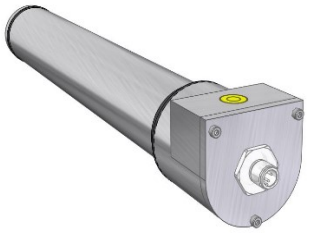

- Light intensity: 32 cd, red (>180° beam angle)
- Illuminants: High power LED
- Power consumption: Approx.. 2,2 W
- Dimensions: 391 x 60 x 60 mm
- Housing: Aluminum seawater-resistant, colorless anodized
- Ingress protection: IP66
- Temperature: -40 °C bis +55 °C
- Weight: 1,0 kg
- Power supply: 24 VDC
- Status monitoring: Separate failure contact
- Approvals: ICAO LIOL-B
- Mechanical connection: Through hole obstacle light, mounting via clamping force in the tower bore and alignment via the integrated bubble level tower bore Ø52 mm, tower wall thickness approx. 300 mm
- Electrical connection: Via 4-pole M12 industrial plug connector and connection cable (4G0,5), cable available separately in different lengths

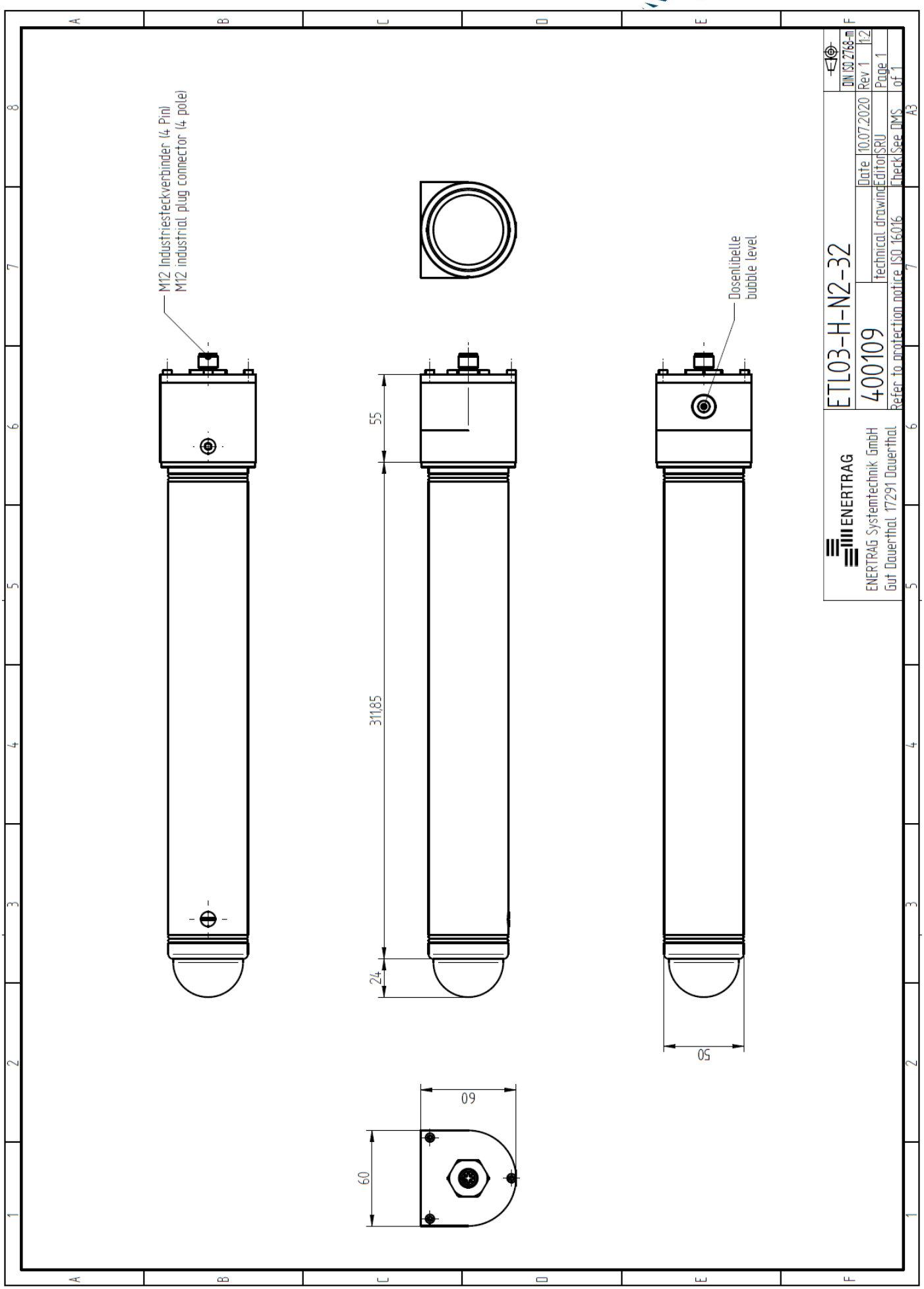
M12 Industriesteckverbinder (4 Pin)
M12 industrial plug connector (4 pole)
Dosenlibelle
bubble level
55
311,85
24
50
60
60
ENERTRAG
ENERTRAG Systemtechnik GmbH
Gut Dauerthal 17291 Dauerthal
ETL03-H-N2-32
400109
technical drawing
Date 10.07.2020
Editor SRU
Check See DMS
Rev 1
1:2
Page 1
of 1
Refer to protection notice ISO 16016
DIN ISO 2768-m
A3